TrinaStorage

Guidare la transizione energetica attraverso l'accumulo.

TrinaStorage

Soluzione monofase Nexeos
Guida di installazione rapida
con singolo modulo batteria

TRH 3K-S
TRH 4.5K-S
TRH 6K-S

TRBM 5.3K-D

CONTENUTI

1. Informazioni generali 3
2. Sicurezza 3
3. Dichiarazione di conformità 4
4. Schema elettrico del sistema 5
5. Contenuto della confezione 6
5.1 Inverter 6
5.2 Batteria 7
6. Panoramica prodotto 9
6.1 Inverter 9
6.2 Batteria 10
7. Dimensioni 10
7.1 Inverter 10
7.2 Batteria 11
8. Strumenti 11
9. Montaggio dell'inverter 12
9.1 Ambiente di montaggio 12
9.2 Processo di montaggio 13
10. Montaggio della batteria 14
10.1 Ambiente di montaggio 14
10.2 Processo di montaggio + configurazione dei DIP switch 15
11. Messa a terra protettiva dell'inverter e della batteria 16
12. Cablaggio FV 17
13. Cablaggio CC inverter/batteria 17
14. Cablaggio CA 19
15. Cablaggio EPS - Gruppo di continuità (Opzionale) 19
16. Installazione Smart Meter 20
17. Configurazione della comunicazione 20
17.1 nverter-Smart Meter 20
17.2 Inverter-Batteria 21
17.3 Inverter Ethernet TCP (Opzionale) 21
18. Attivazione sistema 22
19. Commissioning 23
20. Contatti 23

1. Informazioni generali

Questa guida di installazione rapida non sostituisce la descrizione contenuta nel manuale d'uso.

Il contenuto di questa guida potrebbe essere aggiornato o rivisto a causa dello sviluppo del prodotto. Le informazioni contenute in questa guida sono soggette a modifiche senza preavviso. L'ultima versione di questo documento è disponibile in formato PDF su residentialstorage.trinasolar.com.

2. Sicurezza

Il prodotto è stato progettato e testato in conformità con i requisiti di sicurezza internazionali. Per prevenire lesioni personali e danni alla proprietà e per garantire il funzionamento a lungo termine del prodotto, leggere attentamente questa sezione e osservare sempre tutte le informazioni sulla sicurezza.

PERICOLO

Pericolo di morte a causa dell'alta tensione della batteria.

Quando il sistema di batterie è collegato all'inverter e l'interruttore automatico è su ON, le batterie genereranno un'elevata tensione CC che sarà presente nel cavo CC e nei componenti sotto tensione.

- Non toccare parti o cavi non isolati.
- Non toccare i conduttori CC.
- Non toccare i componenti sotto tensione del prodotto.
- Non aprire il prodotto.
- Tutti gli interventi sul prodotto devono essere eseguiti solo da personale qualificato che abbia letto e compreso appieno tutte le informazioni di sicurezza contenute in questo documento.
- Scollegare il prodotto dalle fonti di tensione e assicurarsi che non possa essere ricollegato prima di intervenire sul prodotto.
- Indossare adeguati dispositivi di protezione individuale, in conformità con le normative locali, quando si lavora sul prodotto.

ATTENZIONE

Danni al sistema batteria dovuti a scariche elettrostatiche.

I componenti interni del sistema batteria possono essere danneggiati irreparabilmente dalle scariche elettrostatiche. Collegarsi alla terra prima di toccare qualsiasi componente.

ATTENZIONE

Potrebbero verificarsi lesioni se il prodotto viene sollevato in modo errato o lasciato cadere durante il trasporto o il montaggio.

- Sollevare e trasportare il prodotto con attenzione.
- Indossare adeguati dispositivi di protezione individuale, in conformità con le normative locali, quando si lavora sul prodotto.

ATTENZIONE

Pericolo di morte per scossa elettrica in caso di distruzione degli apparecchi di misurazione a causa di sovratensione.

La sovratensione può danneggiare un dispositivo di misurazione e provocare la presenza di tensione nell'involucro del dispositivo di misurazione. Il contatto con la custodia sotto tensione del misuratore provoca la morte o lesioni mortali a causa di scosse elettriche.

Utilizzare solo dispositivi di misurazione con un intervallo di tensione superiore alla tensione della batteria del sistema.

3. Dichiarazione di conformità

Inverter: nell'ambito delle direttive UE

- Direttiva Bassa Tensione 2014/35/UE
- Direttiva EMC 2014/30/UE

Batteria: nell'ambito delle direttive UE

- Direttiva compatibilità elettromagnetica 2014/30/UE (L 96/79-106, 29 marzo 2014)(EMC)
- Direttiva bassa tensione 2014/35/UE (L 96/357-374, 29 marzo 2014)(LVD)
- Restrizione dell'uso di determinate sostanze pericolose 2011/65/UE
- (L 174/88, 8 giugno 2011) e 2015/863/UE (L 137/10, 31 marzo 2015) (RoHS)

Trina Energy Storage Solutions (Jiangsu) Co., Ltd. conferma con la presente che i prodotti descritti in questo documento rispettano i requisiti fondamentali e le altre disposizioni pertinenti delle direttive sopra menzionate. L'intera Dichiarazione di conformità UE è disponibile su residentialstorage.trinasolar.com.

4. Schema elettrico del sistema

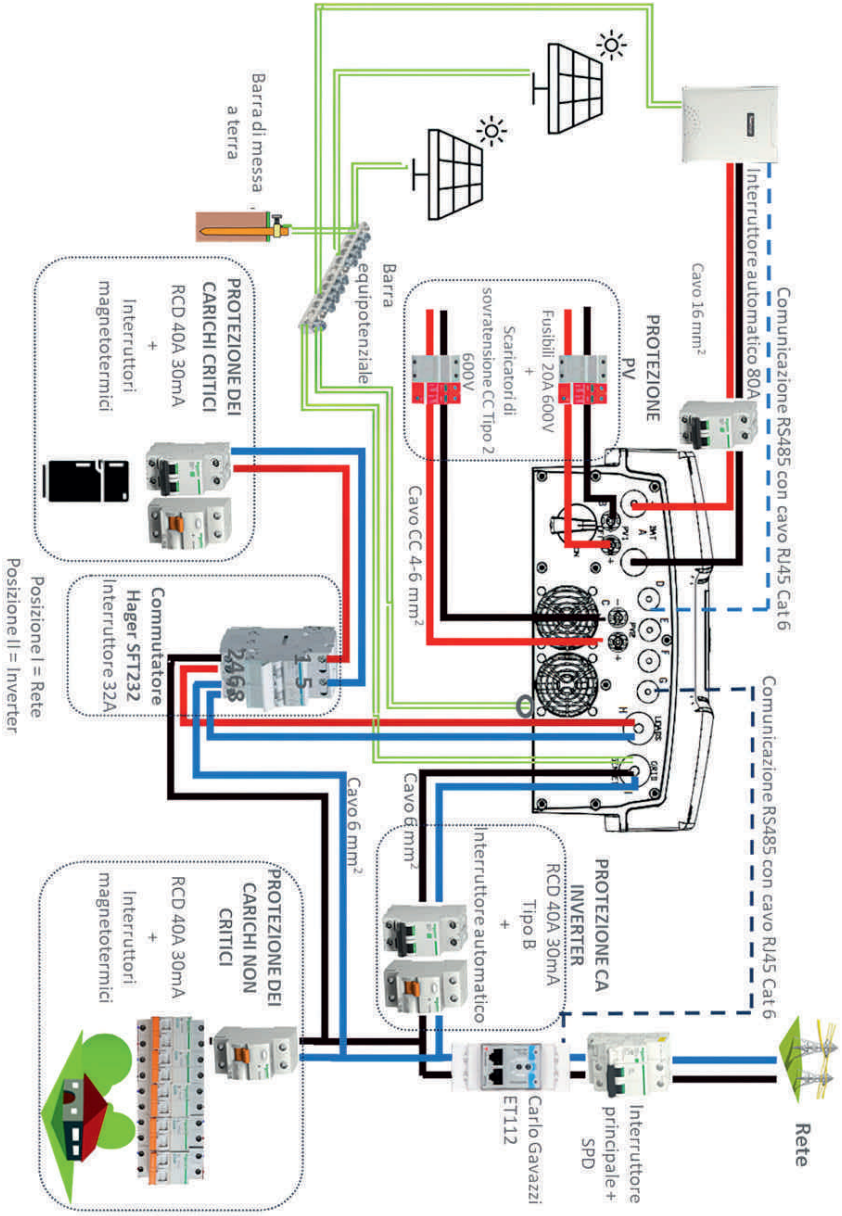

5. Contenuto della confezione

5.1 Inverter

Inverter

Supporto a parete

Smart meter

Codice QR per accedere alla documentazione online

Cavo di comunicazione grigio RS485 Cat 6 ×1*

* Il cavo di comunicazione dallo Smart Meter all'inverter è compreso nella fornitura della batteria.

Art.	Descrizione	Quantità
1	Inverter	1
2	Supporto a parete	1
3	Smart meter	1
4	Manuale utente con codice QR per accedere alla documentazione online	1
5	Cavo di comunicazione grigio RS485 Cat 6 ×1*	1

Ulteriore materiale richiesto:

Cavi per stringhe fotovoltaiche 4-6mm²

Connettore FV MC4

Cavo PE 2.5-6 mm²

Cavo tripolare max. 6mm²

Terminale PE

Guaina termoretraibile

Tassello ϕ 8mm+ vite

Tassello ϕ 10mm+ vite

5.2 Batteria

Materiale necessario per la configurazione con singolo modulo batteria				Materiale non necessario per la configurazione con singolo modulo batteria	
1 Modulo batteria	2 Cavo di alimentazione positivo (da modulo batteria a inverter)	3 Cavo di alimentazione negativo (da modulo batteria a inverter)		11 Cavo di alimentazione in serie (da modulo batteria a modulo batteria)	12 Cavo PE (da modulo batteria a modulo batteria)
4 Cavo di comunicazione (dal modulo batteria all'inverter)	5 Cavo di comunicazione (dallo smart meter all'inverter)	6 Staffa per batteria	7 Staffa da parete × 1 + (tassello a muro + viti)x4	13 Cavo di comunicazione in serie (da modulo batteria a modulo)	14 Piedini in gomma
8 Terminale OT	9 Chiave a brugola	10 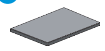 Guida rapida all'installazi-onei	-	15 Maniglia	-

Art.	Nome	Descrizione	Quantità
Materiale necessario per questa configurazione batteria			
1	Modulo batteria	-	1
2	Cavo di alimentazione positivo (da modulo batteria a inverter)	Rosso, L=2500 mm, ϕ=16 mm²	1
3	Cavo di alimentazione negativo (da modulo batteria a inverter)	Nero, L=2500 mm, ϕ=16 mm²	1
4	Cavo di comunicazione (dal modulo batteria all'inverter)	Grigio, L=2500 mm, cavo di rete standard	1
5	Cavo di comunicazione (dallo smart meter all'inverter)	L=5000 mm, con schermatura	1
6	Staffa per batteria	Set di 2 staffe per installazione a parete + 5 viti M6 (chiave a brugola)	1
7	Staffa da parete × 1 + (tassello a muro + viti) x 4	Piastra a muro per supporto batteria	1
8	Terminale OT	Terminale OT dell'inverter corrispondente	2
9	Chiave a brugola	Utilizzare per rimuovere il coperchio del polo positivo e negativo a bassa tensione della batteria	1
10	Guida rapida all'installazione	-	1
Materiale non necessario per questa configurazione batteria			
11	Cavo di alimentazione in serie (da modulo batteria a modulo batteria)	Rosso, L=200 mm, ϕ=25 mm²	1
12	Cavo PE (da modulo batteria a modulo batteria)	Giallo-verde, L=180 mm, ϕ=16 mm²	1
13	Cavo di comunicazione in serie (da modulo batteria a modulo)	Blu, L=250 mm, cavo di rete standard	1
14	Piedini in gomma	100x90x3 mm, tamponi in nastro di gomma per l'isolamento del singolo modulo	4
15	Maniglia	-	2

Ulteriore materiale richiesto:

Cavo PE (da modulo batteria a inverter) 16mm²

6. Panoramica prodotto

6.1 Inverter

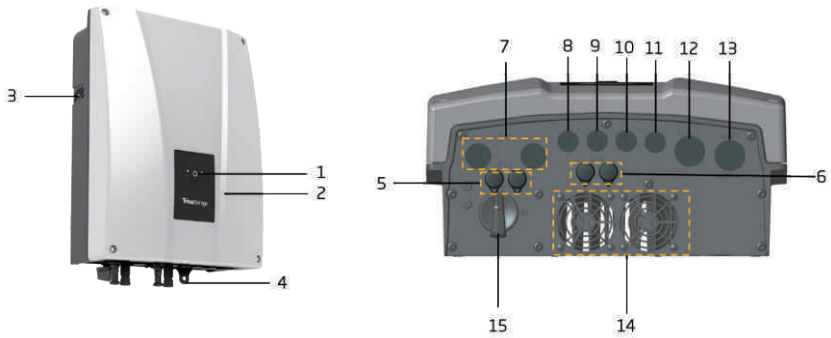

1	Pulsante di accensione	2	Pannello frontale
3	Kit per appendere	4	Terminale di terra
5	Stringa fotovoltaica 1 Connettori rapidi MC4	6	Stringa fotovoltaica 2 Connettori rapidi MC4
7	Sistema di accumulo Passacavo M20	8	Ingressi e uscite digitali Passacavo M16
9	Comunicazione RS-485 Smart meter Passacavo M16	10	Comunicazione CAN BMS per batterie Li-Ion o kit sensore di temperatura per batterie al piombo Passacavo M16
11	Cavo ethernet Passacavo M16	12	Carichi critici Passacavo M25
13	Rete/gruppo ausiliario Passacavo M25	14	Ventilazione dell'aria

6.2 Batteria

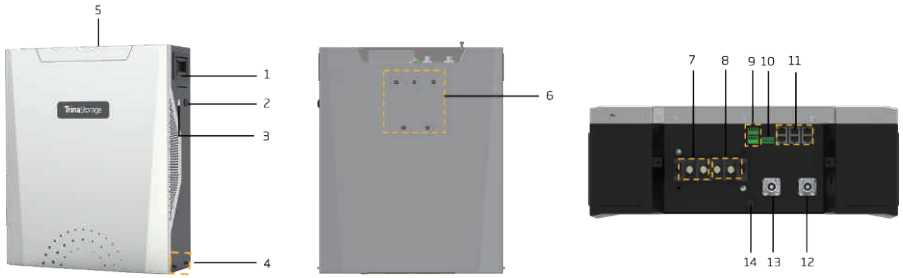

1	Maniglia incorporata	2	Interruttore di alimentazione
3	Interruttore di alimentazione	4	Fori per i piedi
5	Pannello di protezione	6	Kit per appendere
7	Polo BT +	8	Polo BT -
9	Contatti puliti	10	Interruttore DIP
11	Porte di comunicazione	12	Polo AT -
13	Polo AT +	14	Terminale di terra

7. Dimensioni

7.1 Inverter

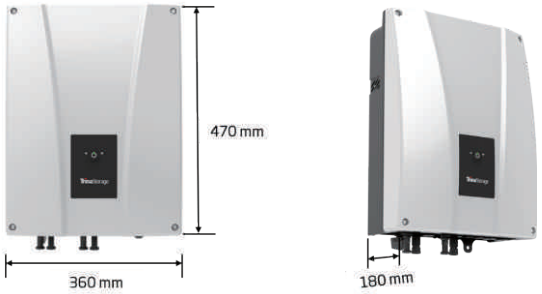

7.2 Batteria

8. Strumenti

Strumenti di installazione:

Cacciavite a croce Specifiche: M5/M6	Chiave dinamometrica: Specifiche: M8	Tester per cavi	Spellafili
Tagliacavi	Strumento per la crimpatura dei cavi di rete	Livella	Coltello
Multimetro	Trapano elettrico + punta	Evideziatore	Martello

Punta a esagono incassato da 4 mm	Pistola termica

Equipaggiamento di sicurezza:

Guanti protettivi	Occhiali di sicurezza	Scarpe di sicurezza	Casco di sicurezza

9. Montaggio dell'inverter

9.1 Ambiente di montaggio

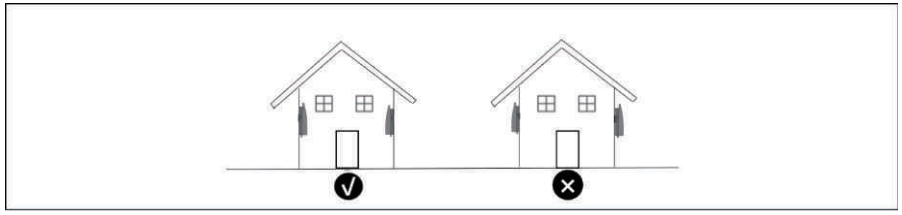

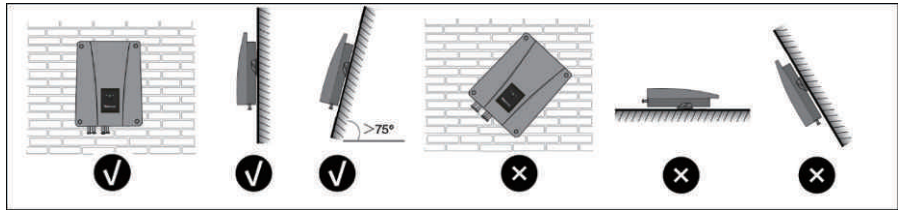

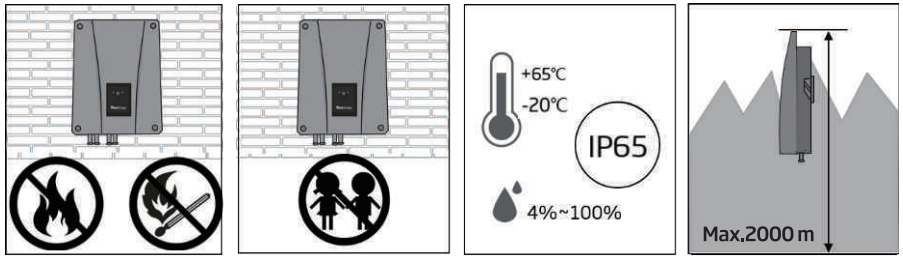

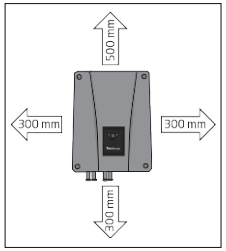

9.2 Processo di montaggio

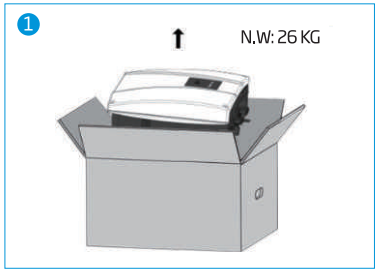

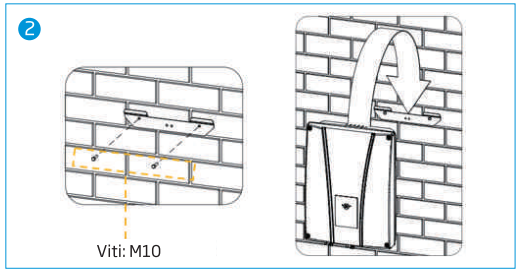

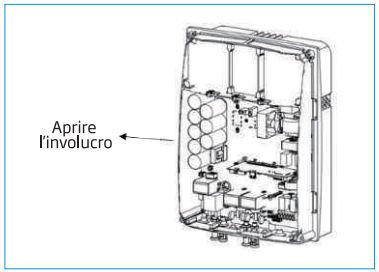

10. Montaggio della batteria

10.1 Ambiente di montaggio

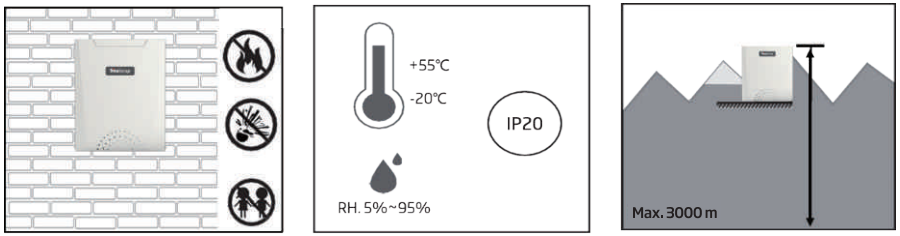

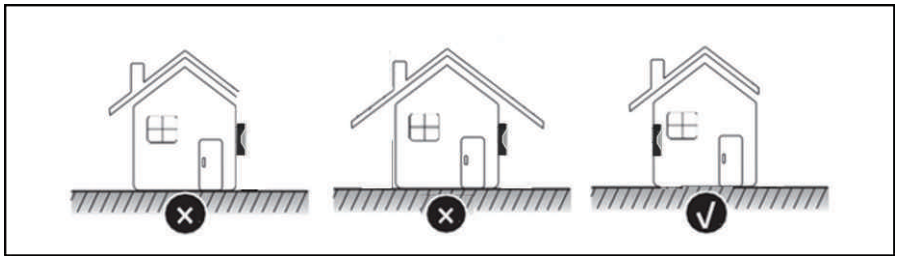

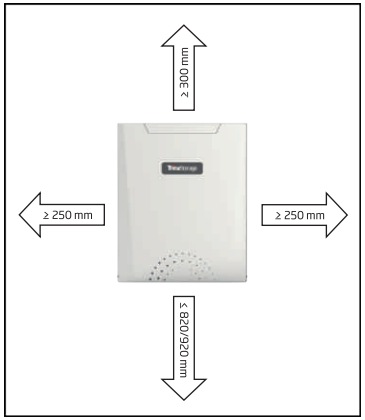

10.2 Processo di montaggio + configurazione dei DIP switch

1

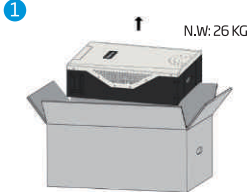

2

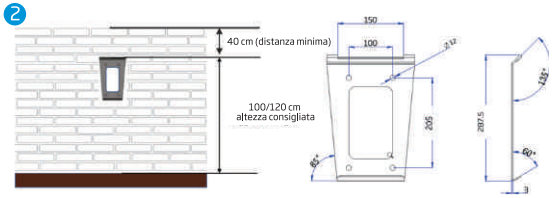

3 Installare le staffe del modulo batteria

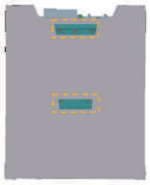

4

5 Aprire il pannello di protezione.

6 Aprire la piastra in acciaio a bassa tensione

7 L'interruttore di alimentazione del modulo batteria deve essere spento prima di modificare qualsiasi interruttore DIP.

11. Messa a terra protettiva dell'inverter e della batteria

Inverter:

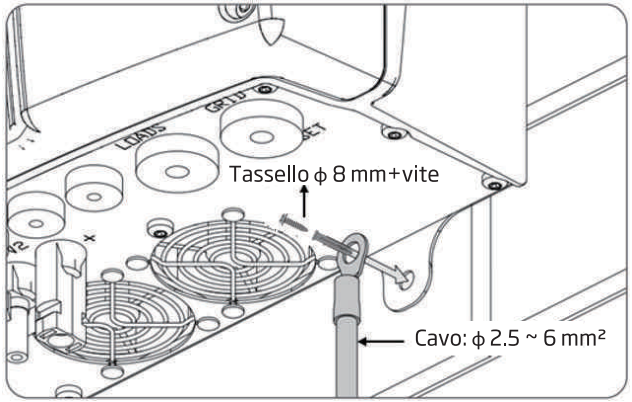

Batteria:

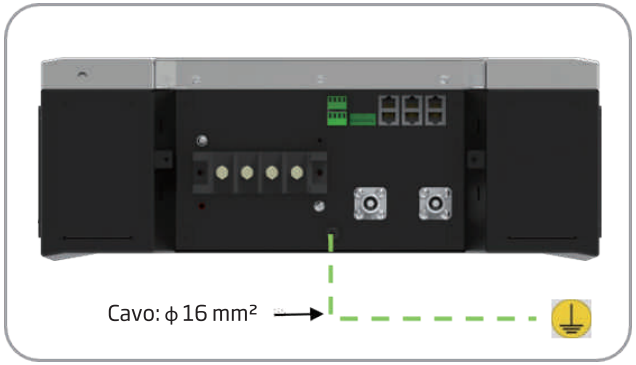

12. Cablaggio FV

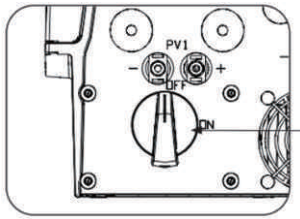

L'interruttore CC delle stringhe FV deve essere su OFF

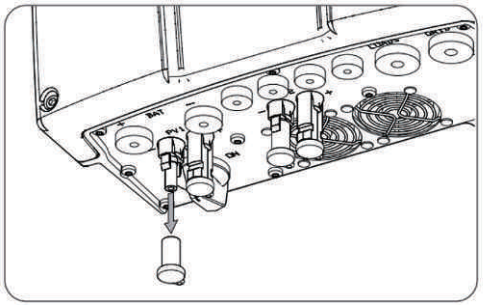

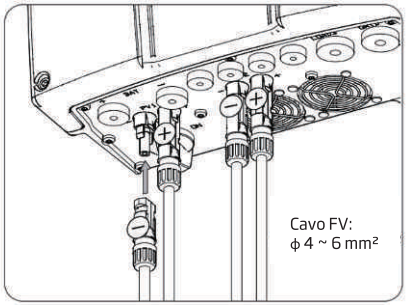

13. Cablaggio CC inverter/batteria

Cavo di alimentazione positivo (da batteria a inverter)

Cavo di alimentazione negativo (da batteria a inverter)

Lato inverter:

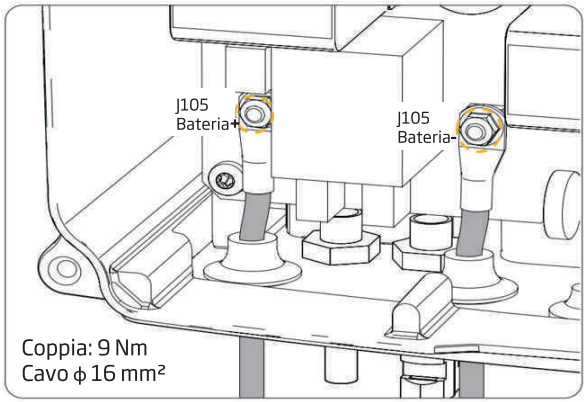

Lato batteria:

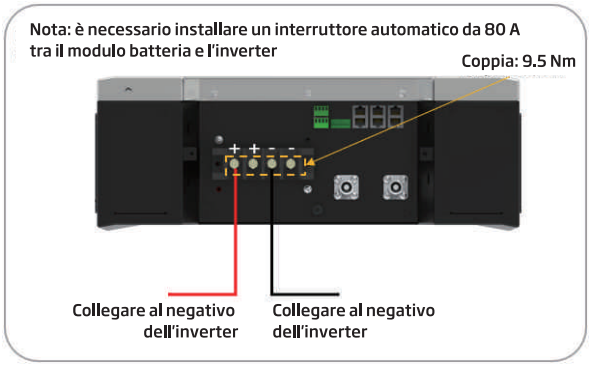

14. Cablaggio CA

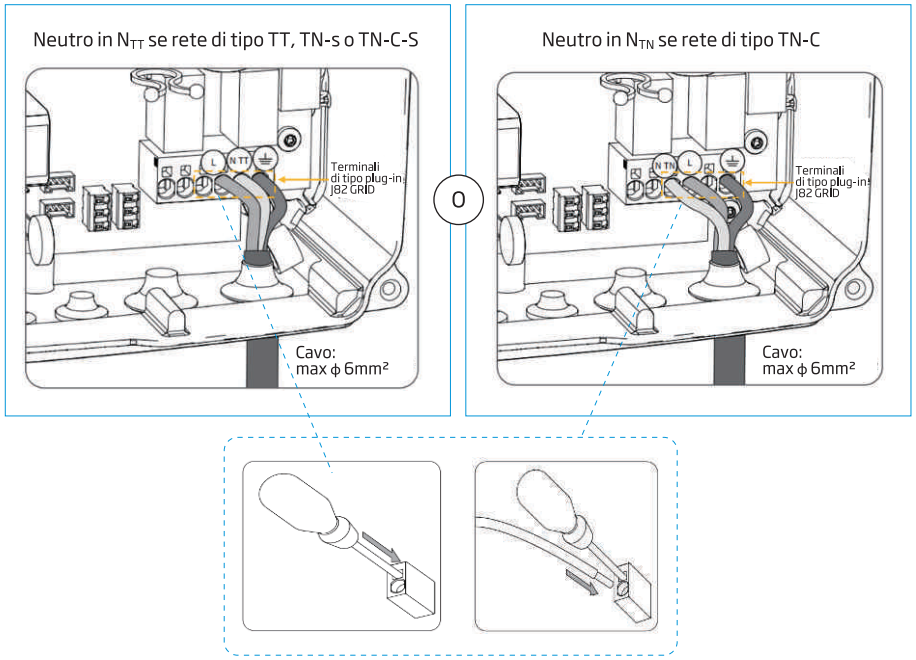

15. Cablaggio EPS – Gruppo di continuità (Opzionale)

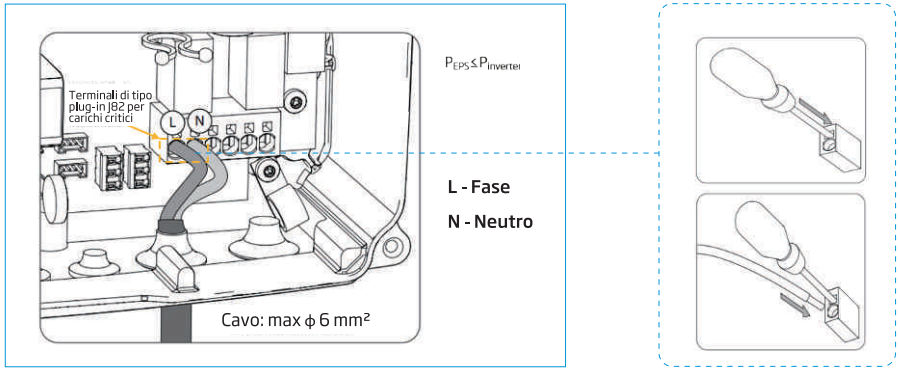

16. Installazione Smart Meter

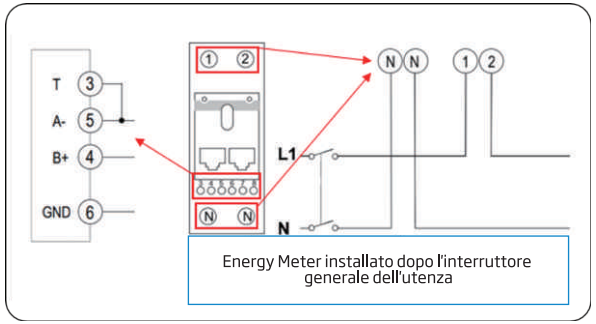

17. Configurazione della comunicazione

Cavo di comunicazione (dal modulo batteria all'inverter)

Cavo di comunicazione (dallo smart meter all'inverter)

17.1 Inverter-Smart Meter

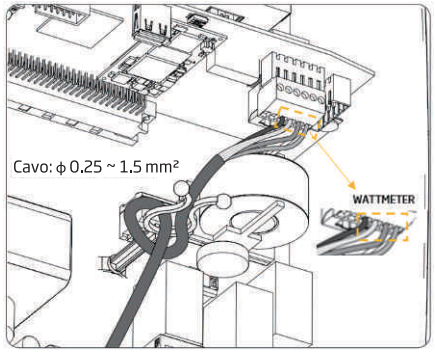

WATTMETER			
Pin3	Pin4	Pin5	Pin6
GND	SHIELD	A (-)	B (+)

17.2 Inverter-Batteria

Lato inverter:

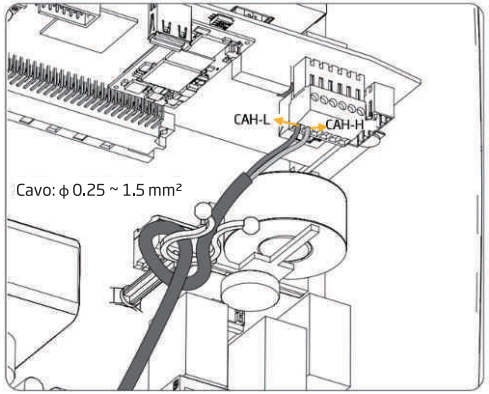

RJ45 Pin	T568A colore del cablaggio	T568B colore del cablaggio	TRH (3-6)K-S terminal
Pin 1	Bianco-verde	Bianco-arancione	J8 BMS CAN_H
Pin 2	Verde	Arancione	J8 BMS CAN_L

Lato batteria:

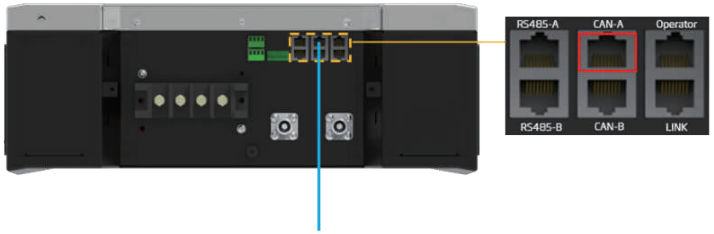

Collegare all'inverter

17.3 Inverter Ethernet TCP (Opzionale)

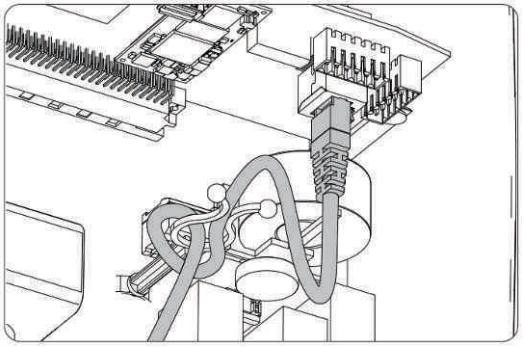

18. Attivazione sistema

1 Chiudere il coperchio dell'inverter con le viti.

Coppia: 5 N·m

2 Chiudere tutti i pannelli di protezione.

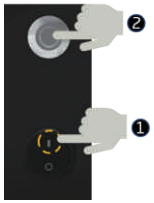

❷ Premere il pulsante di accensione per 2 secondi (verde fisso)

❶ Interruttore di alimentazione in posizione ON

4

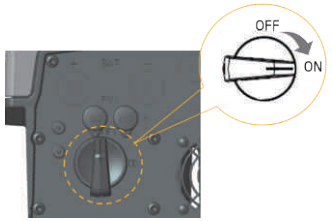

5 Portare l'interruttore CA in posizione ON dopo la messa in servizio del sistema.

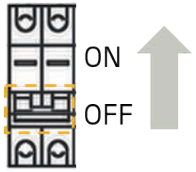

19. Commissioning

Scansionare uno dei seguenti codici QR per scaricare l'APP TrinaStorage MyNex:

App Store

Google Play

Potrai fare il commissioning del prodotto tramite l'APP e verrai guidato nel processo.
I video di installazione e messa in servizio sono disponibili su https://residentialstorage.trinasolar.com.

20. Contatti

Nel caso abbiate bisogno di ulteriore supporto, contattate il nostro Servizio Assistenza. Puoi contattarci tramite APP, hotline, e-mail e sito web. Tutti i dettagli di contatto possono essere trovati sul sito residentialstorage.trinasolar.com.

Trinasolar (Germania) GmbH
Werner-Eckert-Straße 4
81829 Monaco